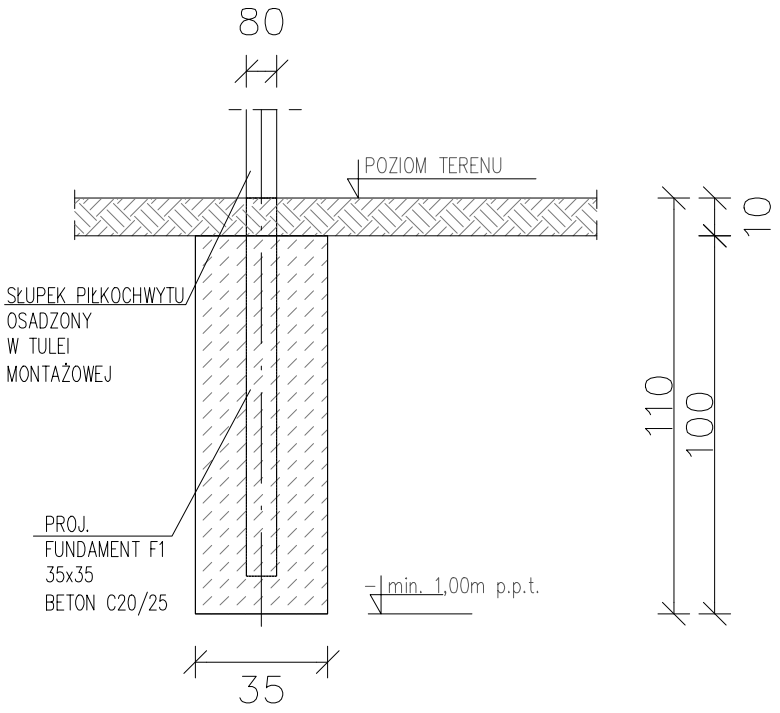

modus
Mirosław Macioszek
ul. Szlak 65/1004, 31-153 Kraków
tel/fax. + 48 12 63 11 035 e-mail: mmiro@go2.pl

TEMAT
MODERNIZACJA OBIEKTU ORLIK
W RAMACH PROGRAMU MODERNIZACJI
KOMPLEKSÓW SPORTOWYCH " ORLIK" 2025
PRZY UL. PSZCZELNA 13, DZ. NR 6/2, 6/3, 5/1

ADRES
31-611 KRAKÓW, UL. PSZCZELNA 13, DZ. NR 6/2, 6/3, 5/1

INWESTOR
GMINA MIEJSKA KRAKÓW REPREZENTOWANA
PRZEZ ZARZĄD INFRASTRUKTURY SPORTOWEJ
30-633 KRAKÓW , UL. WALEREGO SŁAWKA 10

TYTUŁ
PIŁKOCHWYTY - DETAL POSADOWIENIA

PROJEKTOWAŁ	UPRAWNIENIA	PODPIS
mgr inż. arch. MIROSŁAW MACIOSZEK	MPOIA/090/2010	
SPRAWDZAJĄCY	UPRAWNIENIA	PODPIS
mgr inż. arch. PAWEŁ ORLEF	RZ/A-06/05	

BRANŻA	DATA	FAZA	SKALA	NR RYSUNKU
ARCHITEKTURA	04.2026 r	PW	1 : 20	Z - 1.5

WYMIARY SPRAWDZIĆ NA BUDOWIE, W RAZIE NIEZGODNOŚCI SKONTAKTOWAĆ SIĘ Z PROJEKTANTEM
WSZYSTKIE ZMIANY UZGADNIAĆ Z PROJEKTANTEM W RAMACH NADZORU AUTORSKIEGO